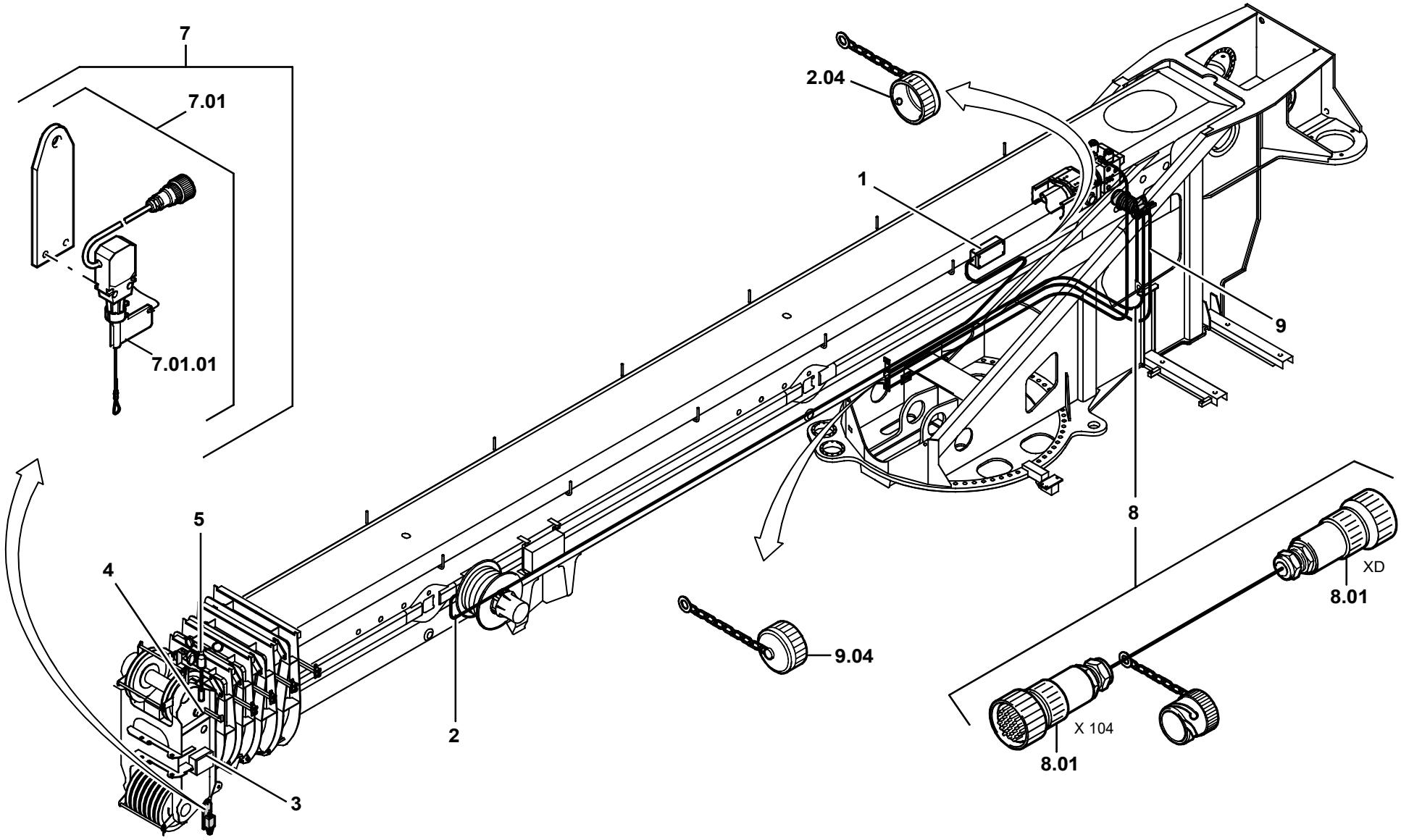GROVE	ELEKTRISCHE ANLAGE ELECTRICAL SYSTEM	BILDTAFEL PICTORIAL DISPLAY			GMK 5100 BE 700 G 806
		05.02	3056544-ETL B	1/1